SPOT CLEANIC
supported by PROGENTA

SMART CARE TRIO®

KEZELÉSI, TISZTÍTÁSI ÉS TÁROLÁSI ÚTMUTATÓ

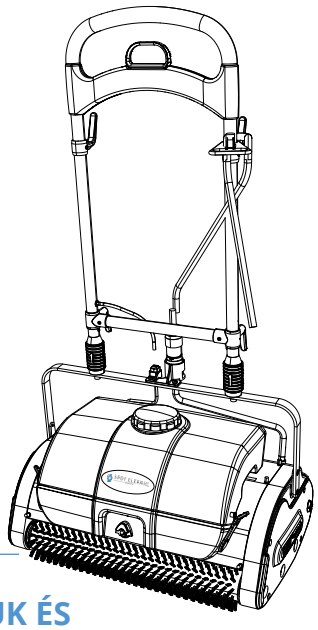

A legfontosabb lépés a szőnyeg megjelenésének megtartása érdekében, eltekintve a kefék porszívózásától, a "rendszeres karbantartás". Ezzel a módszerrel szennyeződéstől függően szabályozhatjuk a kristályok koncentrációját, így használhatjuk a normál tisztítástól a mélytisztításig.

A tisztítás és karbantartás szempontjából alkalmazott módszer a Kristály-kapszulás technológián alapszik. A szennyeződések a kristályok által lesznek bekebelezve: a kristályok, melyeket a speciális géppel bedörzsöltünk a szőnyegbe, magukba zárják a szennyeződéseket.

KEZELÉSI ÚTMUTATÓ

1. Első lépésként kezdje el a szőnyeg porszívózását!
2. Töltse meg a Carpet Cleaning Trio tartályát 8 liter vízzel és végül egy palack Crystal Dry Extrával enyhén vagy közepesen szennyezett területekhez, vagy Crystal Quick Restore-ral a magasan szennyezett területekhez. Tartsa be ezt a sorrendet, hogy elkerülje a habot a tartályban.
3. Azonnal kezdje el a Carpet Cleaning Trio használatát!
   - O Permetezze be a felületet a kar segítségével, de csakis előremenetben használja!
   - O Nincs szükség várakozási időre.
   - O Ne permetezzen túl sokat, különben fehér nyomok jelenhetnek meg.
   - O A mérsékelten és magasan szennyezett területekhez: üzemeltesse a gépet Északi/Déli és Keleti/Nyugati irányban!
4. Hagyja teljesen megszáradni a szőnyeget, majd porszívózza át, hogy eltávolítsa a száraz kristályokat/szennyfoltokat. Ez a lépés várhat a következő ütemezett porszívózásig.

MELYIK TISZTÍTÁSI MÓDOT ALKALMAZZUK?

Enyhe Szennyeződés	Mérsékelt Szennyeződés	Magas Szennyeződés
Egyirányú	Kétirányú	Keresztirányú
Mint egy fűnyíró	*Mint egy porszívó*	*Mint egy porszívó 2 irányban*

HOGYAN TISZTÍTSUK ÉS TÁROLJUK A CARPET CLEANING TRIO-T HASZNÁLAT UTÁN:

1. Ha befejezte a készülék használatát, húzza ki a tápkábelt a hálózati aljzatból! Tekerje fel a kábelt a készülék karjára és közben használjon nedvszívó kendőt a tápkábel letörléséhez. Így a tápkábel tiszta és száraz lesz.
2. Távolítsa el a tartályt! Ürítse ki és öblítse ki tiszta vízzel! Helyezze vissza a tartályt!
3. Egy kis méretű kefével tisztítsa le a permetező alkatrészt! Tipp: mi erre a célra egy puha fogkefét használunk. Ezután távolítsa el a klip segítségével a szórófejet! Leöblítheti tiszta vízzel, annak elkerülése érdekében, hogy a megmaradt kristályok eltömítsék a szórófejet.
4. Tisztítsa meg a keféket:
   - O Helyezze az oldalára a gépet a kar segítségével!
   - O A gép oldalán lévő tengelyek benyomásával távolítsa el a keféket!
   - O Porszívózza vagy mossa ki őket!
   - O Törölje ki alulról és belülről a gépet és a kefék tengelyeit!
   - O Forgassa el a keféket kattanásig és helyezze vissza a gépbe!
   - O Fordítsa vissza a gépet!
   - O Emelje fel és húzza ki a gyűjtőtartályt, majd ürítse ki!
   - O Csúsztassa le és nyomja be a rögzítéshez!
5. Helyezze vissza a készüléket a tárolási helyére!

+36 30 629 2952
contact@spotcleanic.hu
www.spotcleanic.hu